电源模块

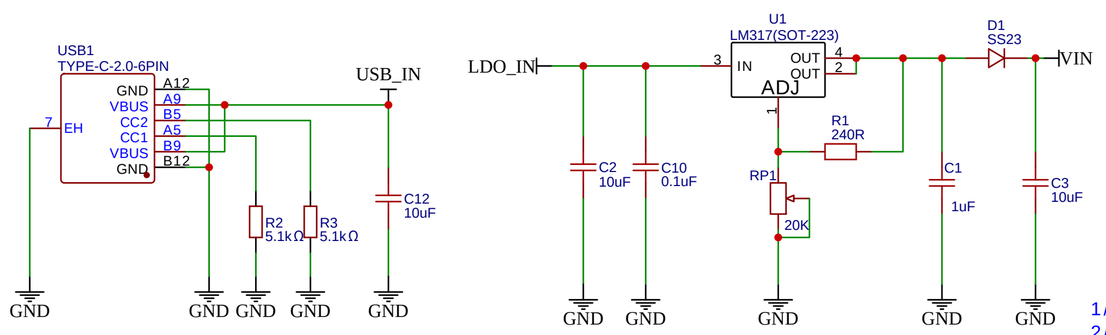

VIN：Input voltage range 9V-37V
VOUT：Output voltage range 5V-12V
Maximum output current up to 1.5A

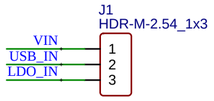

1/2短接：USB直接供电
2/3短接：USB供电给LDO，VIN电压可调
无短接：外接电源到LDO_IN,可单独供电给LDO

DC_VCC=1.25*(1+R2/R1)

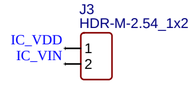

芯片功耗测量接口1*2_2.54mm插针配跳线帽

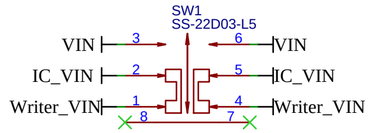

单刀双掷小开关

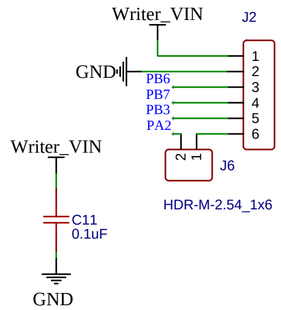

烧录插座，1*6_2.54mm插针

按键

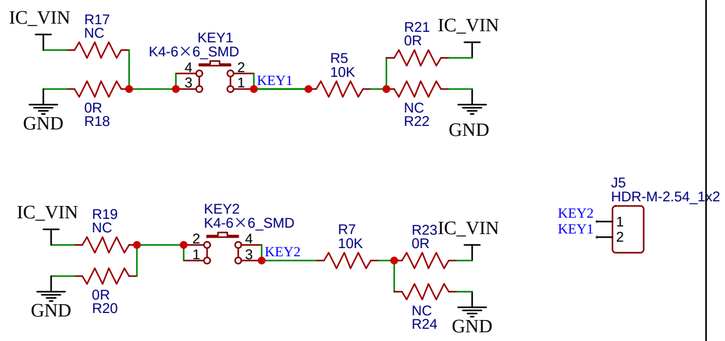

J5为1*2_2.54插针

电源、地输出

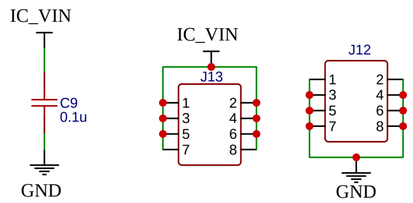

J12、J13为2*4_2.54插针

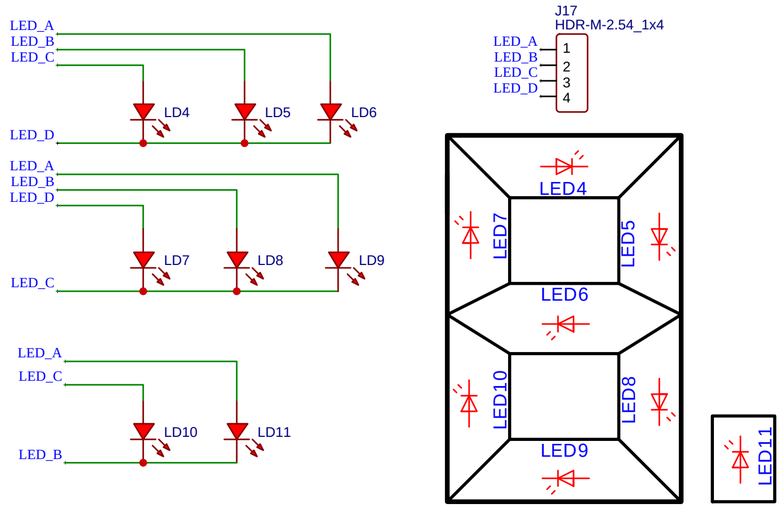

LED模块_查理复用驱动

MCU

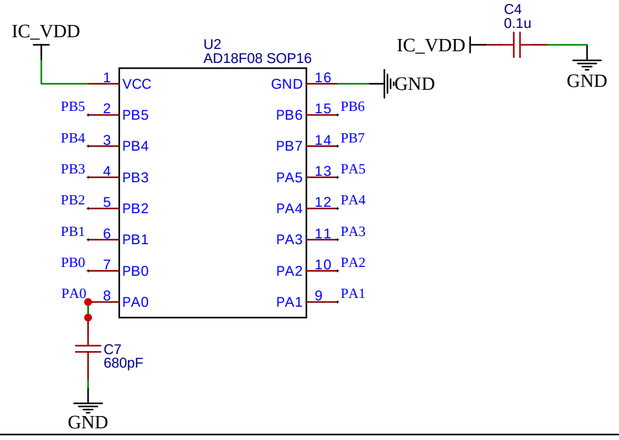

LED

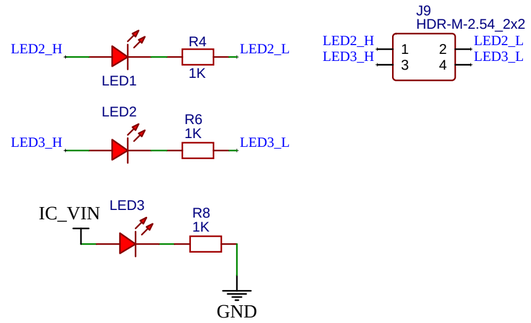

J9为2*2_2.54插针

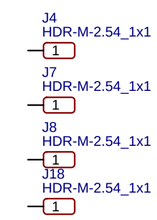

安装孔

芯片左右各放个2.54双排针

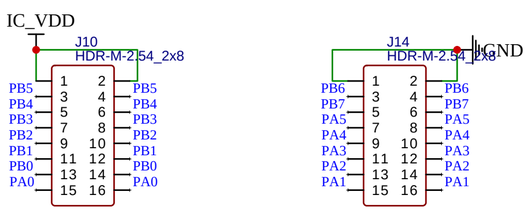

电位器

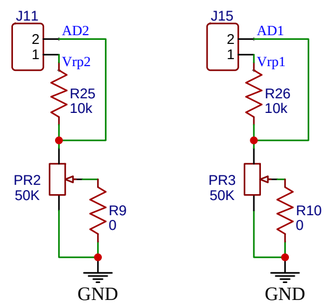

J11、J15为1*2_2.54插针

TITLE: SCH_18F08_Demo		REV: 1.3
嘉立创EDA	Company: AD	Sheet: 1/1
	Date: 2022-09-15 Drawn By: ZW88888	